PRODUCED BY AN AUTODESK EDUCATIONAL PRODUCT

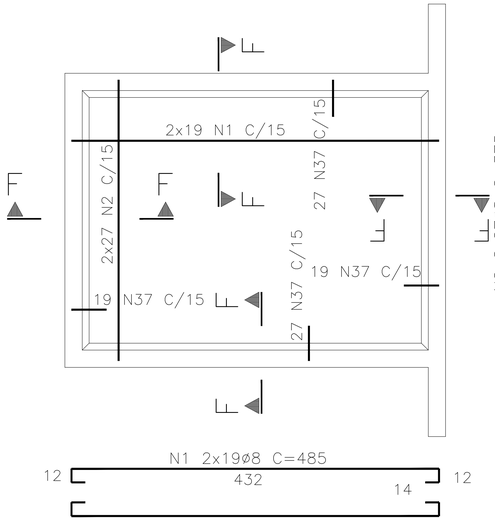

LAJE DE FUNDO
1 : 25

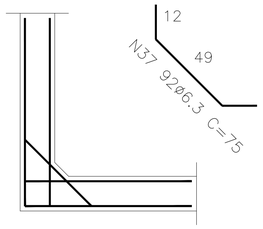

CORTE F-F (2X)
1 : 25

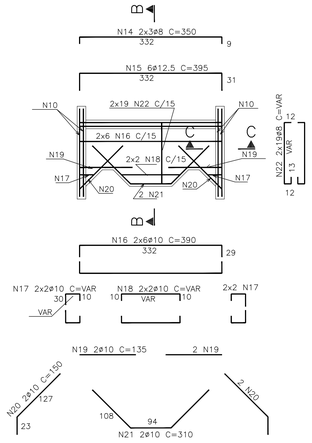

PAR.4
1 : 50

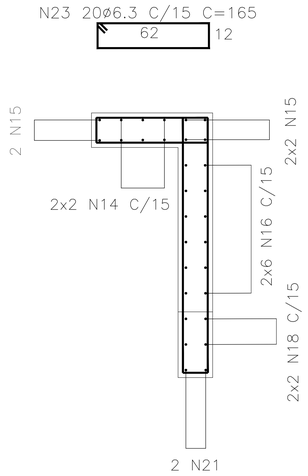

CORTE B-B
1 : 25

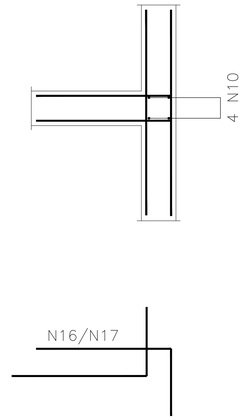

CORTE C-C
1 : 25

TABELA DE FERROS				
N	ø	Q	UNIT	TOTAL
1	8	38	485	184
2	8	54	375	203
3	12.5	6	535	32
4	8	33	165	54
5	12.5	4	275	11
6	12.5	4	355	14
7	8	28	VAR	101
8	8	32	480	154
9	12.5	8	495	40
10	12.5	16	250	40
11	12.5	4	210	8
12	8	44	300	132
13	8	64	VAR	160
14	8	6	350	21
15	12.5	6	395	24
16	10	12	390	47
17	10	8	VAR	6
18	10	4	VAR	5
19	10	4	135	5
20	10	4	150	6
21	10	2	310	6
22	8	38	VAR	57
23	6.3	20	165	33
24	6.3	4	198	8
25	10	4	215	9
26	6.3	2	342	7
27	10	2	362	7
28	6.3	44	70	31
29	6.3	44	51	22
30	12.5	6	395	24
31	8	30	375	113
32	8	40	300	120
33	10	8	330	26
34	10	8	250	20
35	10	2	VAR	12
36	8	4	510	20
37	6.3	92	75	69

RESUMO			
ACO	ø	TOTAL(m)	PESO
CA50A	6.3	170	43
CA50A	8	1319	528
CA50A	10	149	94
CA50A	12.5	193	193
TOTAL (Kg)			858

VOLUME DE CONCRETO:	10,12m3
ÁREA DE FORMA:	64m2

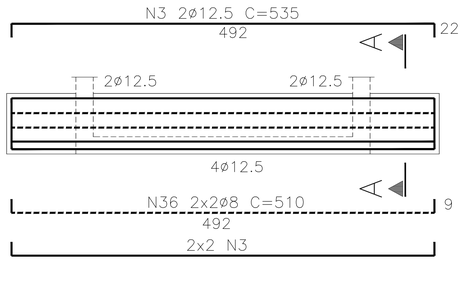

PAR.5
1 : 25

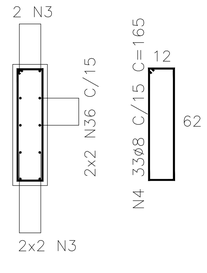

CORTE A-A
1 : 25

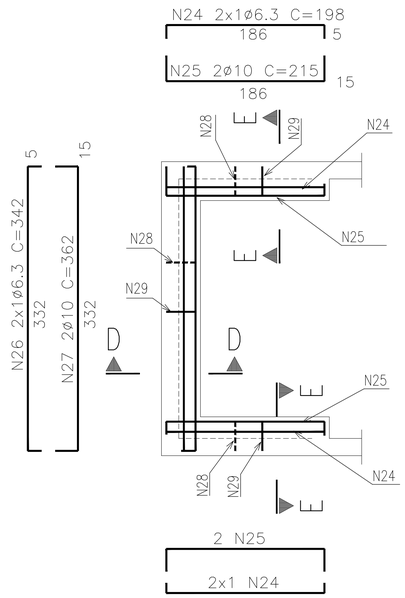

LAJE SUPERIOR
1 : 25

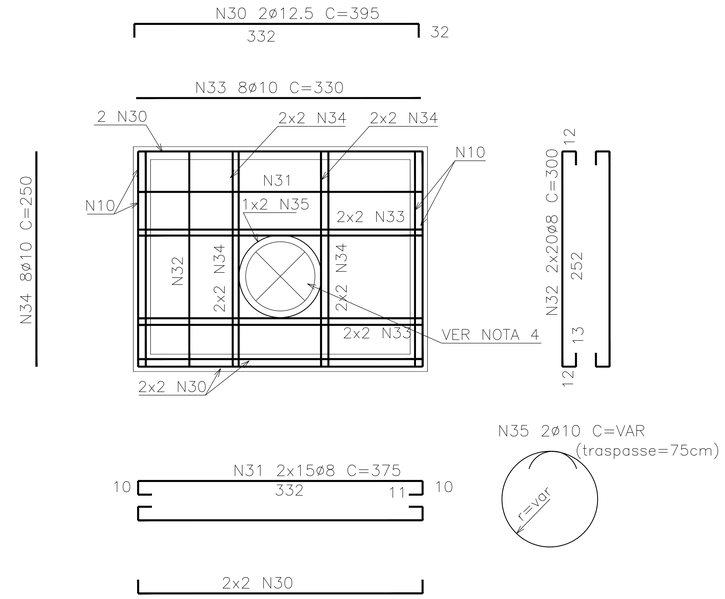

PAR.3
1 : 25

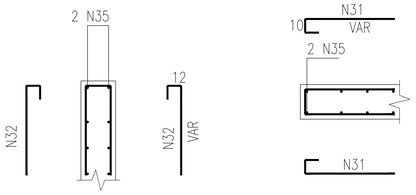

DET.P/ ADAPTAR N31 E N32
1 : 25

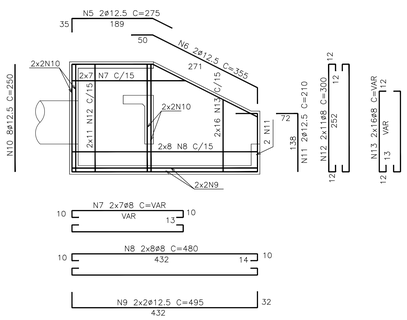

PAR.1= PAR.2 (2X)
1 : 50

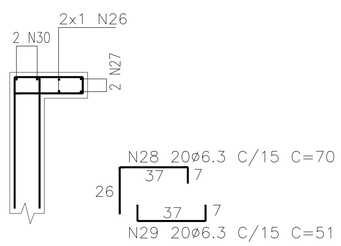

CORTE D - D
1 : 25

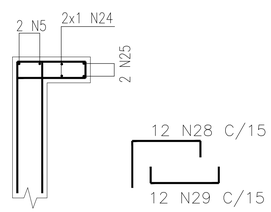

CORTE E - E (2X)
1 : 25

NOTAS

1–MEDIDAS EM CENTIMETROS, BITOLAS EM MILIMETROS

2–COBRIMENTO DA ARMADURA = 4 cm

3–DOBRAMENTO DAS BARRAS DE ACORDO COM A NBR–6118

4–CORTAR E ADAPTAR A ARMADURA NA REGIAO DO FURO

SETOR: RECANTO DAS EMAS, BRASÍLIA-DF

ENDEREÇO: AV. MONJOLO, CHÁCARA 22, NÚCLEO RURAL MONJOLO

PROPRIETÁRIO: INSTITUTO FEDERAL DE EDUCAÇÃO, CIÊNCIA E TECNOLOGIA DE BRASÍLIA

AUTOR DO PROJETO:

AUTOR DO PROJETO:

RESP. TÉCNICO:

PROPRIETÁRIO: INSTITUTO FEDERAL DE EDUCAÇÃO, CIÊNCIA E TECNOLOGIA DE BRASÍLIA

RESP. TÉCNICO:

PROJETO ESTRUTURAL DRENAGEM PLUVIAL_IFB RECANTO DAS EMAS
INSTITUTO FEDERAL DE EDUCAÇÃO, CIÊNCIA E TECNOLOGIA DE BRASÍLIA

CONTEÚDO: LAJE DE FUNDO
LAJE SUPERIOR
CORTE (A,B,C,D,E,F)
PAR. (1,2,3,4)
DET.P/ ADAPTAR N31 E N32

ÁREA CONSTRUÇÃO: 3.089,16 m² ÁREA TERRENO: 27.556,76m²

DATA: OUTUBRO DE 2016 ESCALA: ver nos desenhos DESENHO:IFB

INSTITUTO FEDERAL DE EDUCAÇÃO, CIÊNCIA E TECNOLOGIA

PRANCHA
01/03

PRODUCED BY AN AUTODESK EDUCATIONAL PRODUCT
PRODUCED BY AN AUTODESK EDUCATIONAL PRODUCT
PRODUCED BY AN AUTODESK EDUCATIONAL PRODUCT